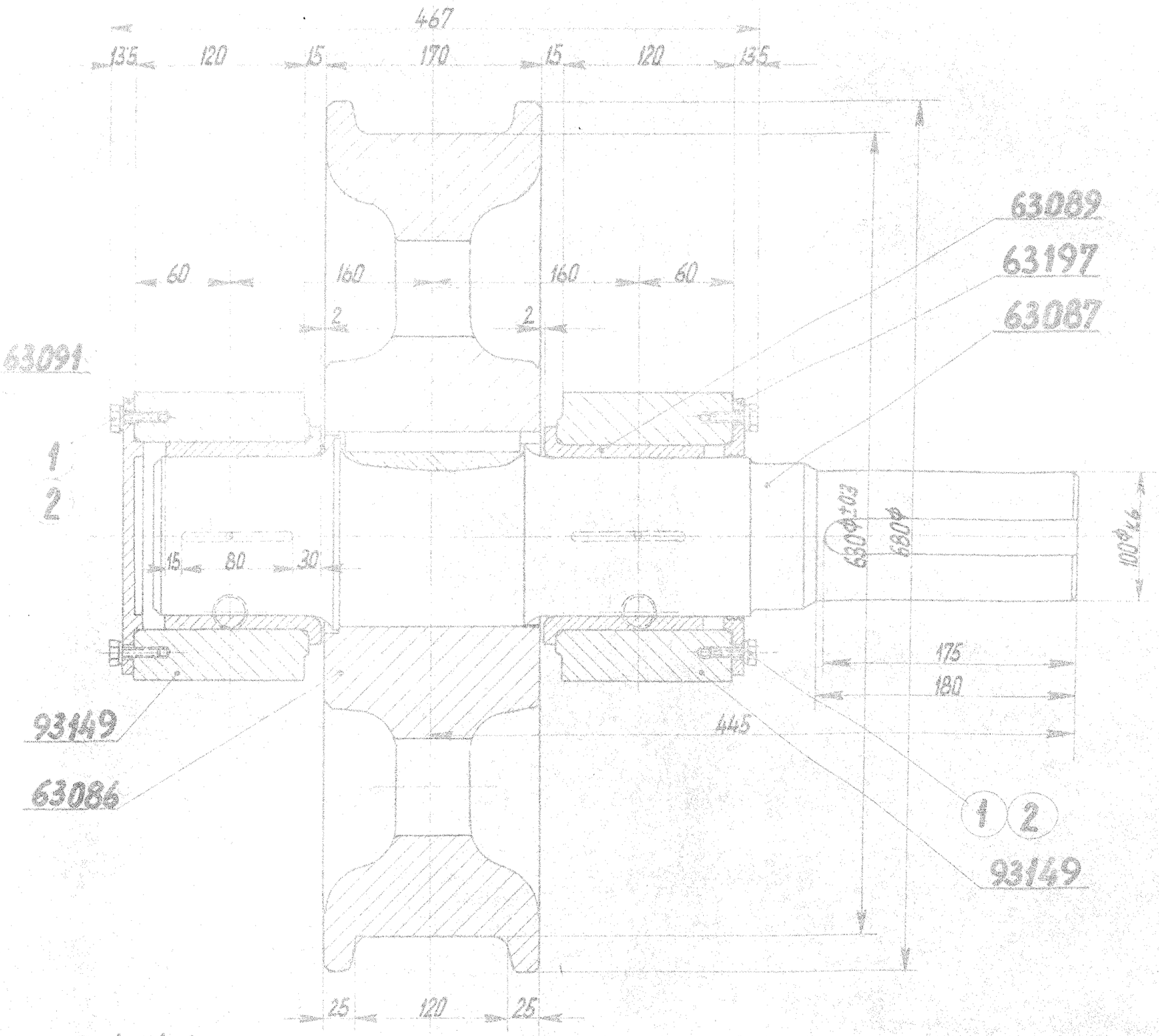

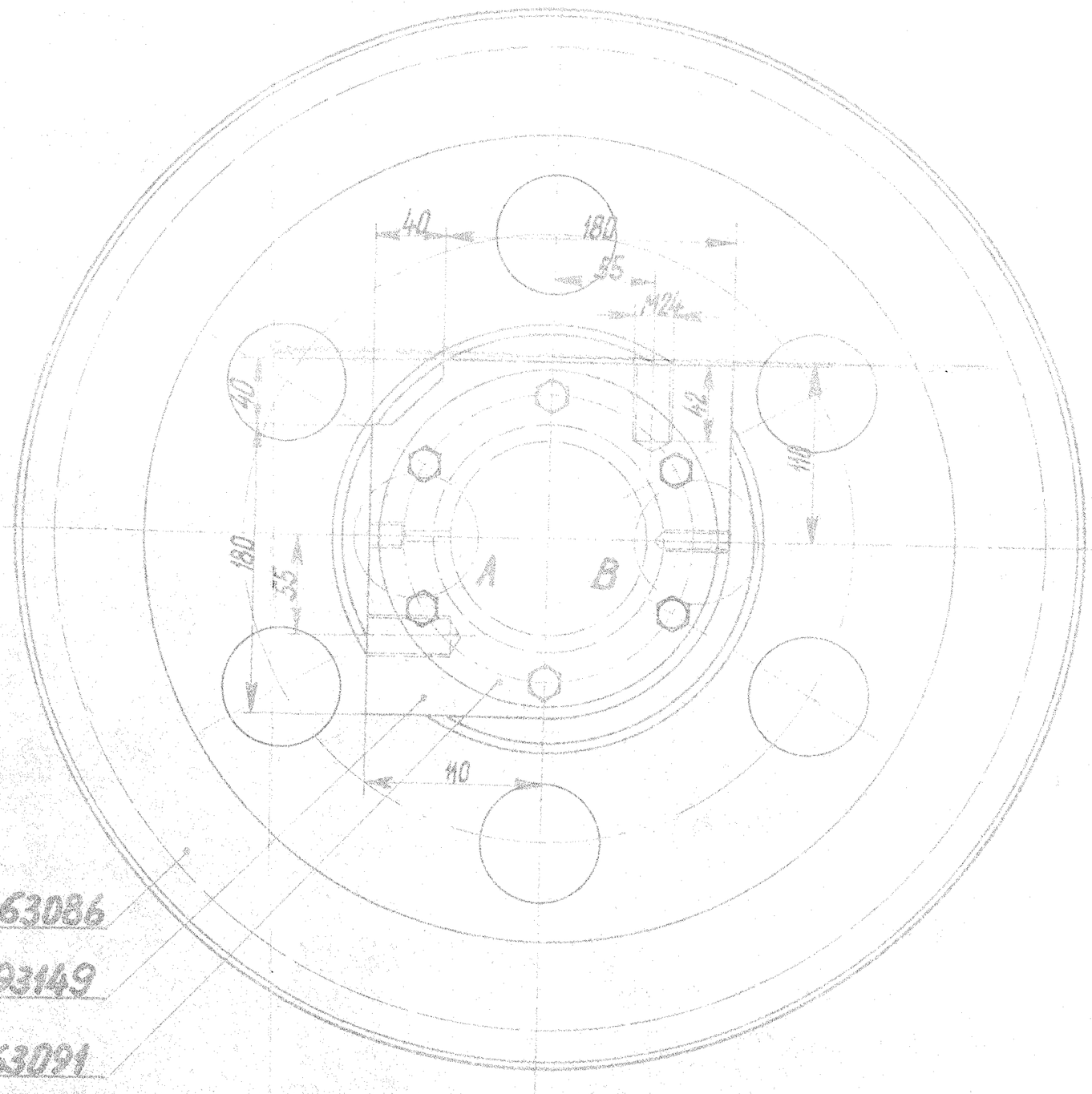

Detajl A:

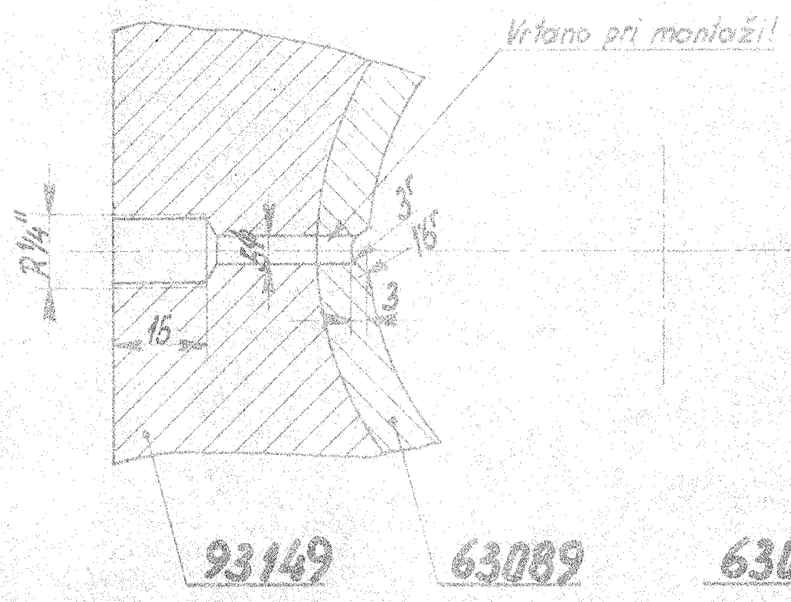

Detajl B:

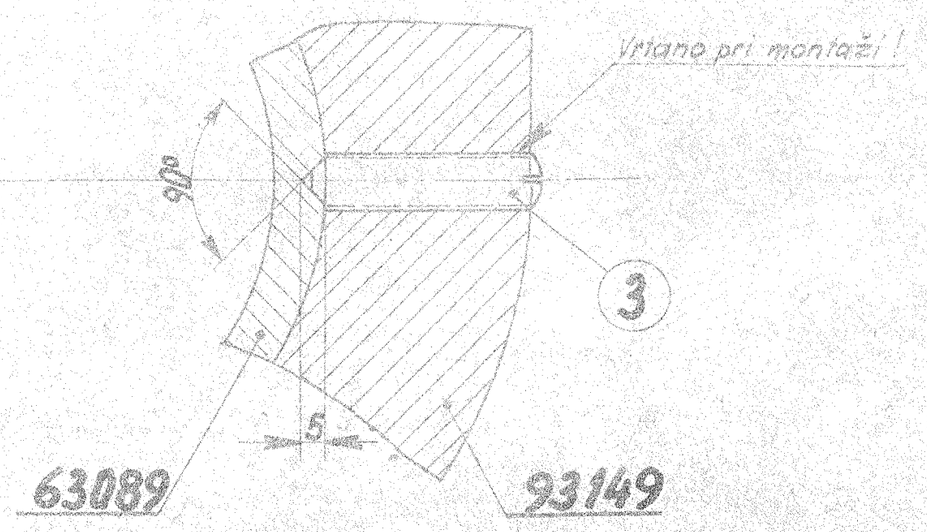

1 levi in 1 desni

Teža – 352 kg

Tek. st.	Naziv	Ozn.	Sk. kos.	Material	Kos. tech.	Sk. tech.
3	Navojnizatič s konico M10 x 40	Lis 228	2	AS_1 - K		
2	Vzmetni obroček A8	Lis 31	12	Vzm. jeklo		
1	Sesterorobi vijak M8 x 20	Lis 4	12	C 35		

Obdelava:

Material:

Merilo: –/–

Izdelal: 19. 3. 57 Samberger

Pregledal:

Odobril:

D M L Podpis

Pogonski (1) (2) (3) (4) (5) (6)

D M L Izdelo je Podpis

TITOVI ZAVODI LITOSTROJ
LJUBLJANA

Kopijalni:

Proizvod: Pogonski enokolesni sklop KS 630/120 d

Predmet: Sestava

St. risbe: 63040

Odd.: TM

Oznaka | Vrednost | Odstopki